Optimal

optimal 650 o/s

Transplanteuse - Motteuse

Caractéristiques des porteurs

A Chargeur sur roues, chargeur compact, chargeur télescopique

1 circuit hydraulique supplémentaire, à double effet, à l'avant

- Pression hydraulique 140 - 180 bar
- Débit 40 - 60 l par Minute
- Charge de basculement env. 1.500 kg
- Capacité de levage env. 1.000 kg
- Attache : plaque de changement rapide ou sur tablier pour montage fixe
- Commande: bloc de commande électro-hydraulique, commutateur

B Tracteur en montage arrière sur le 3 points

1 circuit hydraulique supplémentaire, à double effet, à l'arrière

- Pression hydraulique 140 - 180 bar
- Débit 40 - 60 l par Minute
- Puissance : env. 40 CH
- Attache : Mât de levée HG 1500 avec déplacement latéral
- Commande : en complément au commutateur : 3 valves hydrauliques à commande manuelle pour le mât de levée
- Options : Pompe sur prise de force et réservoir

C Montages spéciaux

Nous contacter pour caractéristiques du porteur

Tous changements techniques réservés!

optimal 650 o/s

Optimal

Transplanteuse - Motteuse

Machine de base:

Diamètre supérieur de la motte env. :	A	65	cm
Profondeur de motte env.:	B	49	cm
Hauteur de travail:	C	125	cm
Largeur – cadre fermé:	D	116	cm
Largeur – cadre ouvert:	E	137	cm
Ouverture du cadre:	F	58	cm
Diamètre intérieur du châssis env.:	G	56	cm
Poids de la machine à vide env.:		425	kg
Volume de la motte env.		0,11	m³
Nombre de bêches:		4	

Particularités:

- Châssis principal à l'extérieur
- Douilles et paliers en matière ne nécessitant pas d'entretien

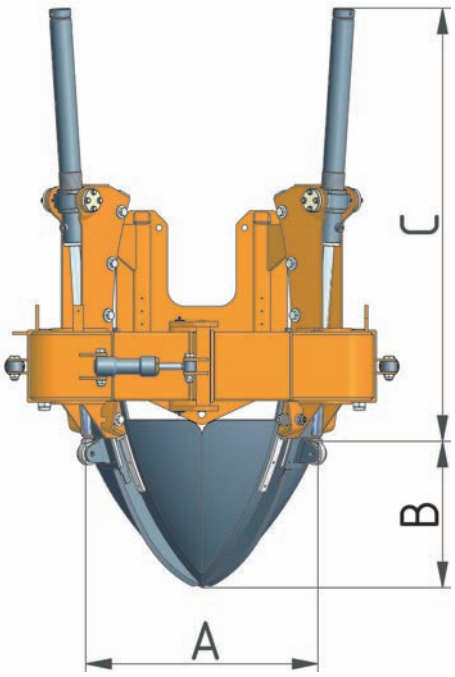

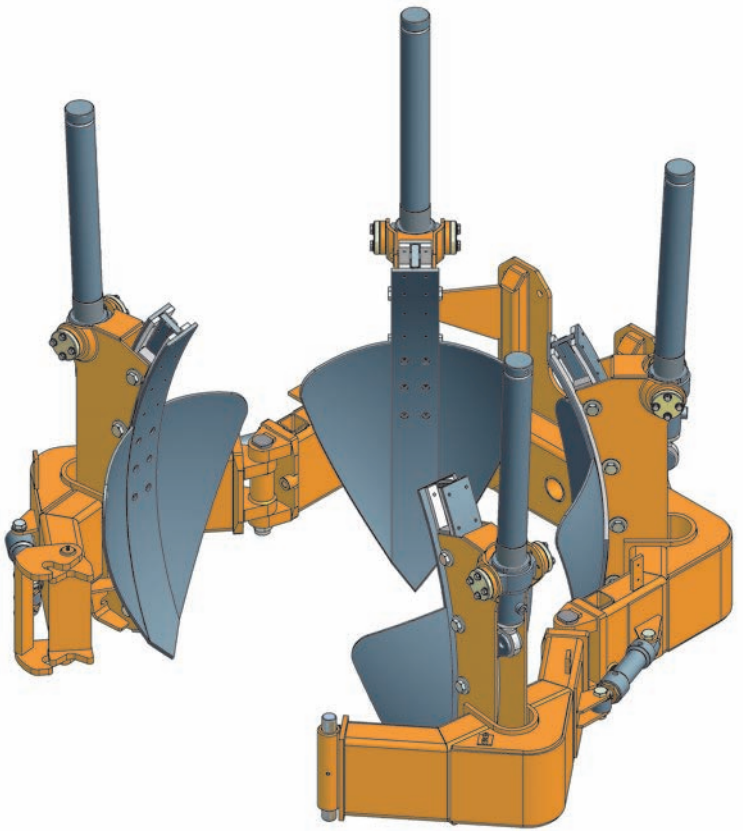

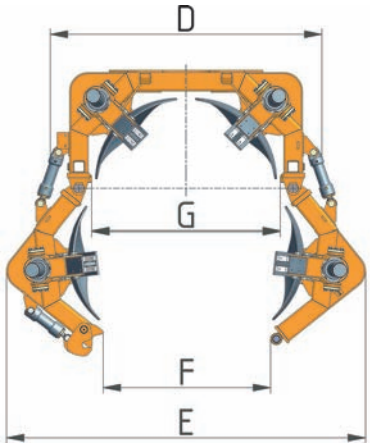

Commutateur

Votre Contact:

Coserwa
67 rue d'Altkirch
F – 68210 HAGENBACH

Tel. ++33 3 89 07 21 24
contact@coserwa.com
www.coserwa.com

Fabricant:

Optimal-Vertrieb Opitz GmbH
Eysölden M 41
91177 Thalmässing
Germany
Tel. + 49 91 73/79 18 0
Fax. + 49 91 73/79 18 49
info@opitz-optimal.com
www.opitz-optimal.com